HAAS + SOHN

Hanko

Technická dokumentace

Krbová kamna

CZ

0430815301400b

Úvod

Srdečně děkujeme za zakoupení našeho výrobku!

Popis topidla Vás podrobně seznámí s konstrukcí, technickou specifikací a obsluhou topidla. Doporučujeme seznámit se pozorně s těmito údaji. Vyvarujete se tak případných chyb při vlastní montáži a obsluze.

Podrobné podmínky instalace a obsluhy naleznete ve Všeobecném návodu k obsluze (součást dodávky).

Poznámky v textu

CZ

Nejdůležitější jsou poznámky nadepsané **VAROVÁNÍ**. Poznámky nadepsané **VAROVÁNÍ** Vás upozorňují na **vážné nebezpečí poškození topidla či poranění.**

Poznámka nadepsaná **Upozornění** Vás upozorňuje na možná poškození Vašeho topidla.

Poznámka nadepsaná **Důležité** Vás upozorňuje na informace důležité k provozu Vašeho topidla.

Poznámka jako taková Vás upozorňuje zcela obecně na informace důležité k provozu Vašeho topidla.

Obsah

1. Technická data 1
1.1. Vhodná paliva, množství pro přiložení 1
2. Rozměrové schéma 2
3. Seznam náhradních dílů 3
3.1. Celkový rozstřel modelu 3
3.2. Detail A1 5

1. Technická data

	Dřevěná polena
Dosažený tepelný výkon (100%)	7,15 kW
Jmenovitý tepelný výkon	7 kW
Zkušební norma	ČSN EN 13240
Energetická účinnost	78,89 %
Průměrná koncentrace CO při 13% O_2	664 mg/Nm³
Průměrná koncentrace prachu při 13% O_2	16 mg/Nm³
Průměrná koncentrace NOx při 13% O_2	128 mg/Nm³
Průměrná koncentrace OGC při 13% O_2	85 mg/Nm³
Hmotnostní průtok suchých spalin	7,4 g/s
Prům. teplota spalin za hrdl. kouřovodu	355 °C
Minimální tah komína v hrdle kouřovodu	10 Pa

1.1. Vhodná paliva, množství pro přiložení

Palivo:	Max. dávka paliva pro přiložení
Dřevěná polena:	1–2 polena (max. 2,1 kg)
Délka polena:	Max. 33 cm

Poznámka

Při topení používejte pouze dřevěná polena, která byla skladována dva roky a mají zbytkovou vlhkost max. 17 %.

2. Rozměrové schéma

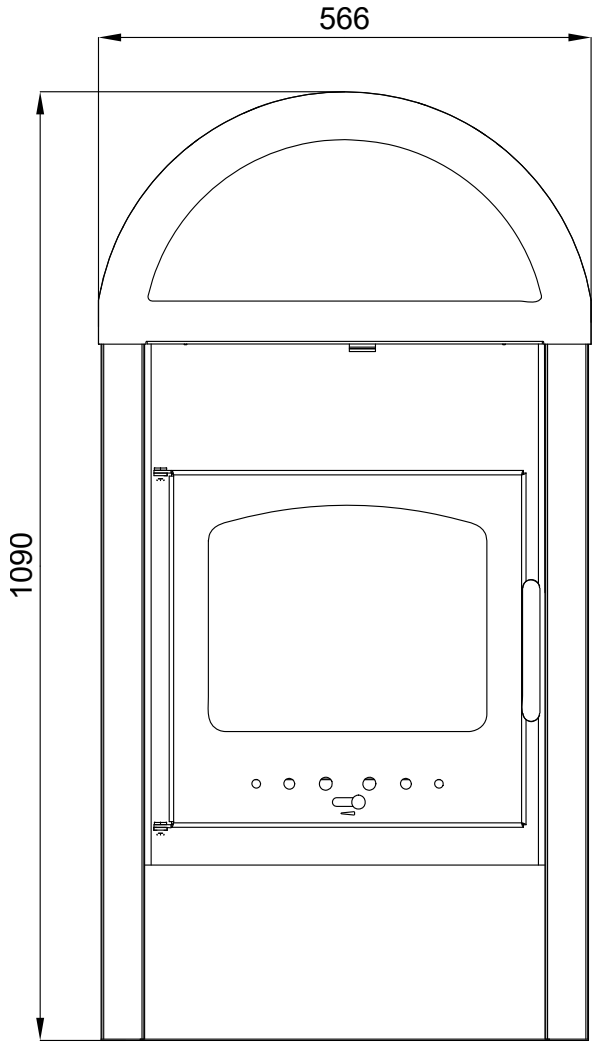

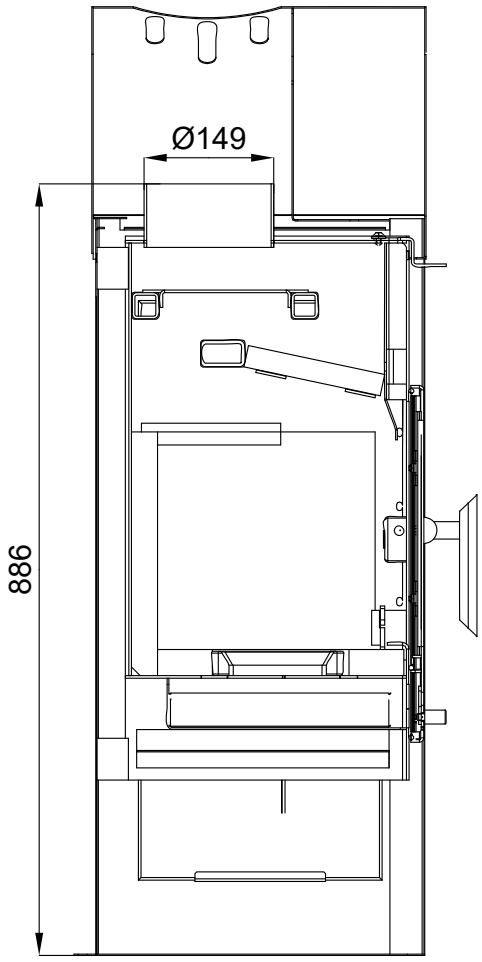

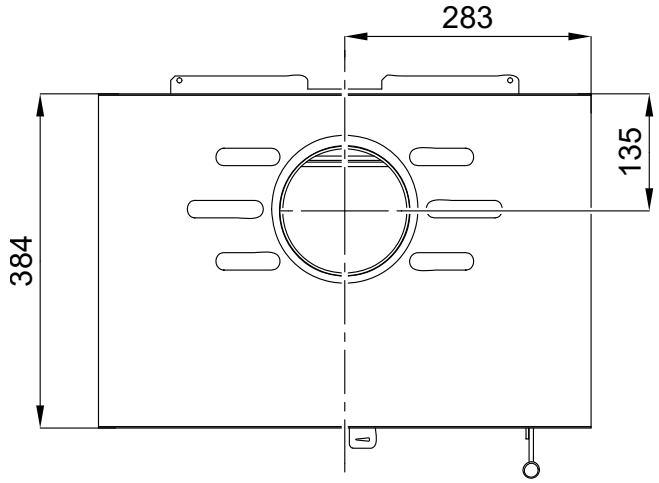

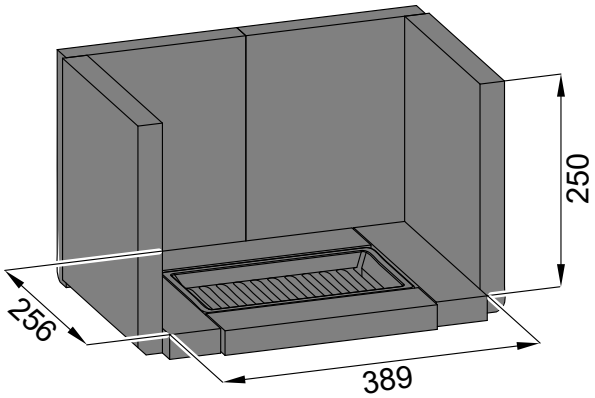

3. Seznam náhradních dílů

3.1. Celkový rozstřel modelu

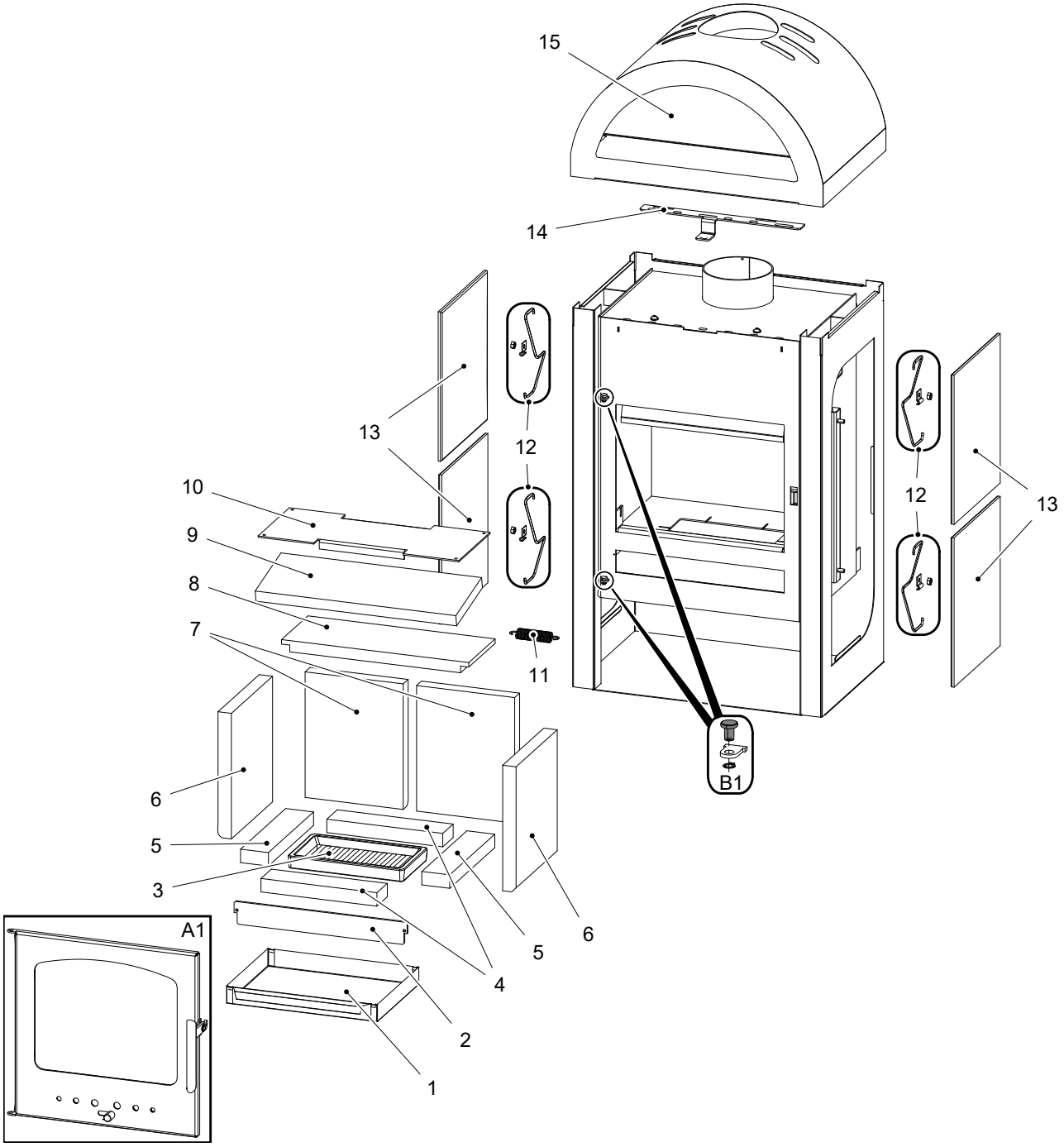

Pozice	Název	Množství	Číslo zboží
Celkový rozstřel modelu			
A1	Dvířka topeniště (komplet)/černá	1 ks	0430815305300
B1	Spojovací materiál pantu — set	1 ks	0089931140006

1	Popelník	1 ks	0433017005600
2	Zábrana/černá	1 ks	0417015115500
3	Rošt/černá	1 ks	0429415005005
4	Šamot 30x63x260	2 ks	0050101630005
5	Šamot 30x62,5x276	2 ks	0430815005501
6	Šamot 30x250x280	2 ks	0050101650005
7	Šamot 30x220x280	2 ks	0050101660005
8	Clona dolní (25x160x420)	1 ks	0430815015023
9	Clona střední (25x160x450)	1 ks	0430815015024
10	Clona horní/černá	1 ks	0430815006015
11	Pružina	1 ks	0088400020005
12	Pružinový držák obkladu (komplet)	4 ks	0470815105000
13	Keramický obklad boční/béžová	4 ks	0432115655111
14	Regulátor sekundárního vzduchu/černá	1 ks	0430815305009
15	Vrchní víko/černá	1 ks	0430815305800

3.2. Detail A1

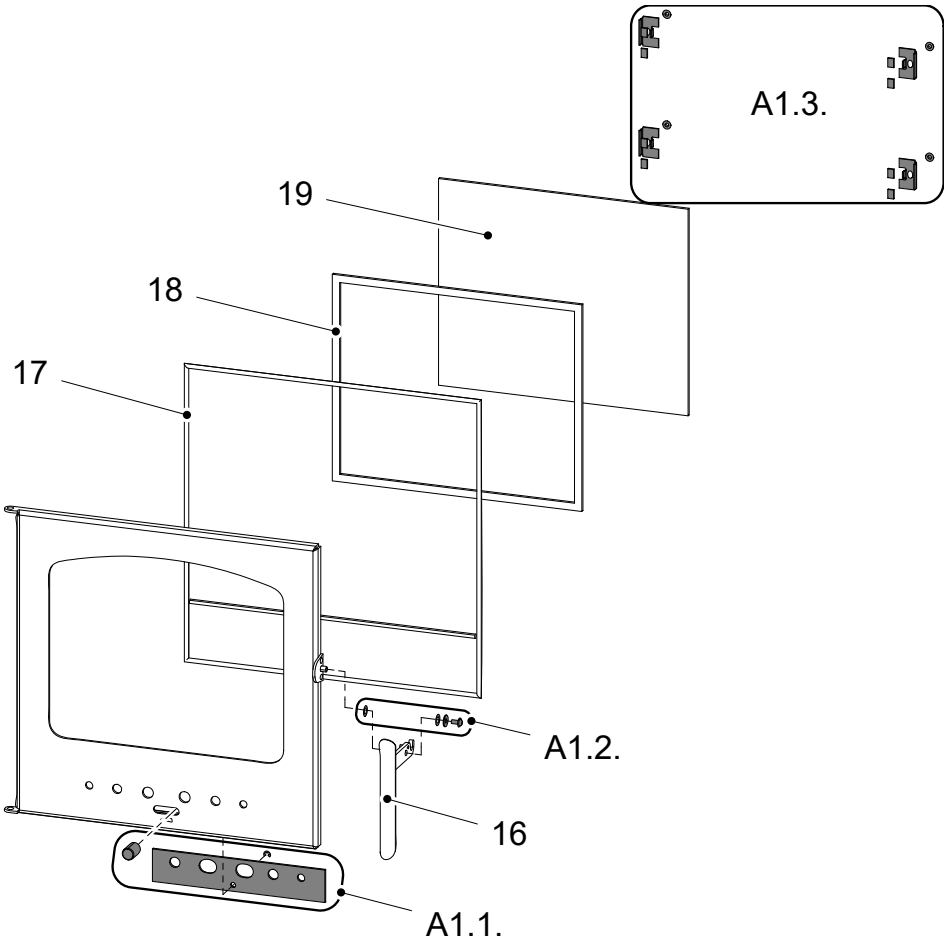

Pozice	Název	Množství	Číslo zboží
	Detail A1		
A1.1.	Regulátor primárního vzduchu — set/černá	1 ks	0430815010306
A1.2.	Spoj. mat. kliky — set	1 ks	0430815305301
A1.3.	Držák skla — set/černá	1 ks	0416515015304
16	Pákový uzávěr dvířek topeniště	1 ks	0430815006318
17	Těsnící šňůra dveří 8 mm	2010 mm	0040300080005
18	Těsnící šňůra skla 10x4 mm	1200 mm	0040210040005
19	Žáruvzdorné sklo (4x280x340)	1 ks	0415817215301