PANADERO

Mod.

CAPRI 3V/TOSCANE 3V

ROZMĚRY A CHARAKTERISTIKA

- Výška..... 695 mm
- Šířka..... 640 mm
- Hloubka..... 393 mm
- Hmotnost.....93 kg
- Přikládací otvor..... 500 x 230 mm
- Kouřovod..... 150-153 mm
- Ocelový plášť kamen 4 mm.
- Litinový rošt
- Žáruvzdorná barva do 800 °C,
- Keramické sklo 750 °C
- Dřevo do 50 cm

- Jmenovitý tepelný výkon..... 5,9 kW
- Účinnost..... 77 %
- Emise CO..... 0,10 %
- Provozní tah komínu na dosáhnutí výkonu..... 12 Pa
- Hmotnostní průtok spalin....6,2 g/s
- Teplota spalin..... 261 °C
- Minimální vzdálenost od hořlavých materiálů.....80 cm
- Objem vytápění (cca)..... 210 m^3

CE

EN 13240:2001& A2:2004

PANADERO
P.I. CAMPOLLANO
AVENIDA 5º, 13-15
02007 ALBACETE -SPAIN

KAMNA NA DŘEVO 19
CAPRI/JAVA/ATLANTIC/LOIRE/TOSCANE/AMALFI/OLAF/ JAVA WALL
KRBOVÁ KAMNA PRO TUHÁ PALIVA
CERTIFIKÁT Č. TD 4799; TD 4799P
PROHLÁŠENÍ O VLASTNOSTECH.....
18455/ 18470/ 18481/ 18480/ 18456/ 18471/18482/18472
OZNÁMENÝ SUBJEKT..... 1677

Jmenovitý výkon..... 5,9 kW

Účinnost..... 77 %

Emise CO.....,..... 0.10 %

Teplota spalin..... 236 °C

Minimální vzdálenost od hořlavých materiálů..... 80 cm

Koncentrace prachu při 13 % O_2..... 30 mg/m^3

Typ paliva..... Dřevo a brikety

Sériové číslo

DŮLEŽITÉ Pro dosažení jmenovitého výkonu těchto kamen je nutné umístit množství palivového dřeva cca 1,5 kg hmotnosti v intervalu 1 hodiny. Polena musí být umístěna v horizontálním směru mírně vod sebe, aby bylo zajištěno správné spalování. Nepřikládejte do kamen dokud se nespálí předchozí polena a zůstanou pouze uhlíky.

Technické parametry

CAPRI 3V/TOSCANE 3V
18455/18456

Výkon

Jmenovitý tepelný výkon (kW)	5,9
Reg. tepelný výkon (kW)	3,5 – 7,7

Rozměry

Výška x **Šířka** x **Hloubka** (mm)	695 X 640 X 393
Maximální délka polen (cm)	50
Hmotnost (kg)	93

Vzduch

Centrální přívod vzduchu / **průměr** (mm) / **hrdlo součástí kamen**	ano / Ø 80 / ne
Ovládání sekundárního vzduchu	ano
Ovládání primárního vzduchu	ne
Terciární přívod vzduchu	ano
Automatická regulace přívodu vzduchu	ne
Výška osy centrálního přívodu vzduchu od podlahy (mm)	160

Parametry

Palivo: dřevo / dřevěné brikety	
Spotřeba přípustného paliva při jmenovitém výkonu (kg/hod)	2
Vytápěný prostor (max.) při jmenovitém výkonu (m^3)	210
Energetická účinnost (%)	77
Minimální tah komína (Pa)	12
Teplota spalin (°C)	261
Hmotnostní tok spalin (g/S)	6,2
CO_2 (%)	8,4
Koncentrace CO při 13% O_2 (mg/Nm^3) / (%)	1178 /0,10
Koncentrace NOx při 13% O_2 (mg/Nm^3)	48,7
Koncentrace OGC při 13% O_2 (mg/Nm^3)	49,4
Koncentrace prachu při 13% O_2 (mg/Nm^3)	30
Nepřetržitý provoz 24 hodin	ano
Vícenásobné zavírání dvířek	ne

Kouřovod

Připojení kouřovodu	horní
Průměr kouřovodu (mm)	Ø 150
Vzdálenost osy horního kouřovodu k nejzadnější části výrobku (mm)	123

Certifikace

EN 13240:2001 & A2:2004	✓
Flamme Verte 7*	✓
BimSch V2	✓
Art.15a-B-VG	✓

Odstupová vzdálenost od hořlavých materiálů

Z boku / **Zezadu** / **Zepředu** (cm)	80

N°	NÁZEV	KS.
1	Krbová kamna	1
2	Deflektor z vermikulitu	1
3	Zadní vermikulitová deska	3
4	Boční sklo	2
5	Rošt	1
6	Popelník	1
7	Dvířka	1
8	Klika	1
9	Sklo	1
10	Držák na sklo	
11	Regulátor přívodu vzduchu	1

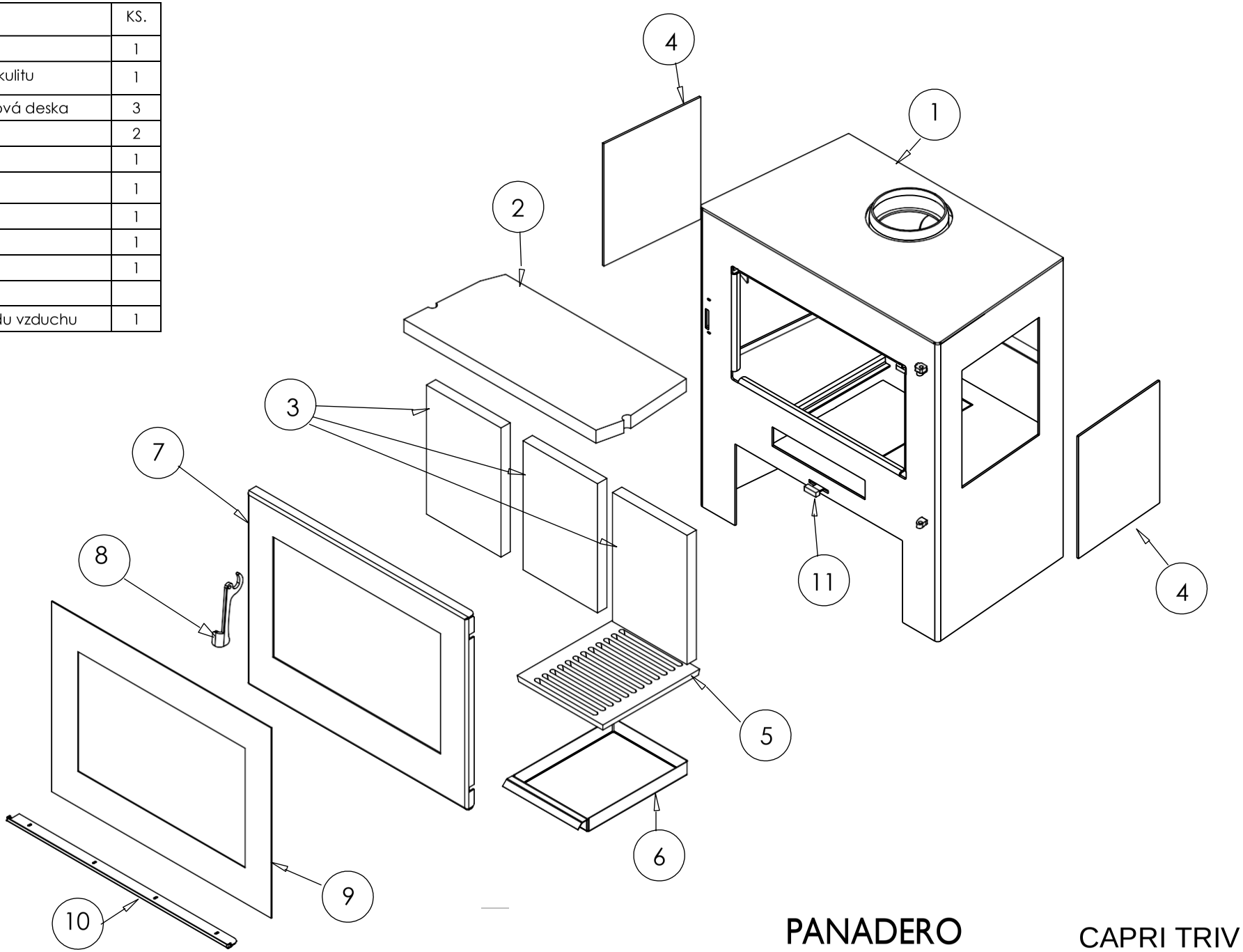

PANADERO

CAPRI TRIV

HIJO DE MIGUEL PANADERO

ROZMERY A CHARAKTERISTIKA

- Výška..... 695 mm
- Šírka..... 640 mm
- Hĺbka..... 393 mm
- Hmotnosť..... 93 kg
- Prikladací otvor..... 465 x 260 mm
- Dymovod..... 150-153 mm
- Oceľový plášť kachieľ 4 mm.
- Liatinový rošt
- Žiaruvzdorná farba do 800 °C,
- Keramické sklo 750 °C
- Polená do 50 cm

- Menovitý tepelný výkon..... 5,9 kW
- Účinnosť..... 77 %
- Emisie CO..... 0.10 %
- Prevádzkový ťah komína na dosiahnutie výkonu..... 12 Pa
- Hmotnostný prietok spalín... 6,2 g/s
- Teplota spalín..... 261 °C
- Minimálna vzdialenosť k horľavým materiálom..... 80 cm
- Objem výhrevnosti (cca)..... 210 m^3

CE

EN 13240:2001& A2:2004

HIJO DE MIGUEL
PANADERO
P.I. CAMPOLLANO
AVENIDA 5º, 13-15
02007 ALBACETE -SPAIN

KACHLE NA DREVO 19
CAPRI/JAVA/ATLANTIC/LOIRE/TOSCANE/AMALFI/OLAF/ JAVA WALL
KRBOVÉ KACHLE NA TUHÉ PALIVO
CERTIFIKÁT Č. TD 4799; TD 4799P
PREHLÁSENIE O VLASTNOSTIACH.....
18455/ 18470/ 18481/ 18480/ 18456/ 18471/18482/18472
OZNÁMENÝ SUBJEKT..... 1677

Menovitý výkon..... 5,9 kW

Účinnosť..... 77 %

Emisie CO..... 0.10 %

Teplota spalín..... 261 °C

Minimálna vzdialenosť od horľavých materiálov..... 80 cm

Koncentrácia prachu pri13% O_2..... 30 mg/m^3

Typ paliva..... Drevo a brikety

Sériové číslo

DÔLEŽITÉ : Na dosiahnutie menovitého výkonu týchto kachieľ je potrebné priložit palivové drevo hmotnosti približne 1,5 kg v intervale 1 hodiny. Drevo sa prikladá v horizontálnej polohe a mierne od seba, aby bolo zabezpečené správne spaľovanie. Neprikladajte do kachieľ pokiaľ sa nespália predchádzajúce polená a nezostanú len uhlíky.

Technické parametre

CAPRI 3V/TOSCANE 3V
18455/18456

Výkon

Menovitý tepelný výkon (kW)	5,9
Reg. tepelný výkon (kW)	3,5 – 7,7

Rozmery

Výška x **Šírka** x **Hĺbka** (mm)	695 X 640 X 393
Maximálna dĺžka polien (mm)	50
Hmotnosť (kg)	93

Vzduch

Centrálny prívod vzduchu / **priemer** (mm) / **hrdlo súčasťou kachieľ**	áno / Ø 80 / nie
Ovládanie sekundárneho vzduchu	áno
Ovládanie primárneho vzduchu	nie
Terciárny prívod vzduchu	áno
Automatická regulácia prívodu vzduchu	nie
Výška osi centrálneho prívodu vzduchu od podlahy (mm)	160

Parametre

Palivo: drevo / drevené brikety	
Spotreba prípustného paliva pri menovitom výkone (kg/hod)	2
Vyhrievaný priestor (max.) pri menovitom výkone (m^3)	210
Energetická účinnosť (%)	77
Minimálny ťah komína (Pa)	12
Teplota spalín (°C)	261
Hmotnostný tok spalín (g/S)	6,2
CO_2 (%)	8,4
Koncentrácia CO pri 13% O_2 (mg/Nm^3)	1178 /0,10
Koncentrácia NOx pri 13% O_2 (mg/Nm^3)	48,7
Koncentrácia OGC pri 13% O_2 (mg/Nm^3)	49,4
Koncentrácia prachu pri 13% O_2 (mg/Nm^3)	30
Nepretržitá prevádzka 24 hodín	áno
Viacnásobné zatváranie dvierok	nie

Dymovod

Pripojenie dymovodu	horné
Priemer dymovodu (mm)	Ø 150
Vzdialenosť osi horného dymovodu k zadnej časti výrobku (mm)	123

Certifikácia

EN 13240:2001 & A2:2004	✓
Flamme Verte 7*	✓
BimSch V2	✓
Art.15a-B-VG	✓

Odstupové vzdialenosti od horľavých materiálov

Zboku / **Zozadu** / **Zpredu** (cm)	80

Nº	NÁZOV	KS.
1	Krbové kachle	1
2	Deflektor z vermikulitu	1
3	Zadná vermikulitová doska	3
4	Bočné sklo	2
5	Rošt	1
6	Popolník	1
7	Dvierka	1
8	Kľuka	1
9	Sklo	1
10	Držiak na sklo	
11	Regulátor prívodu vzduchu	1

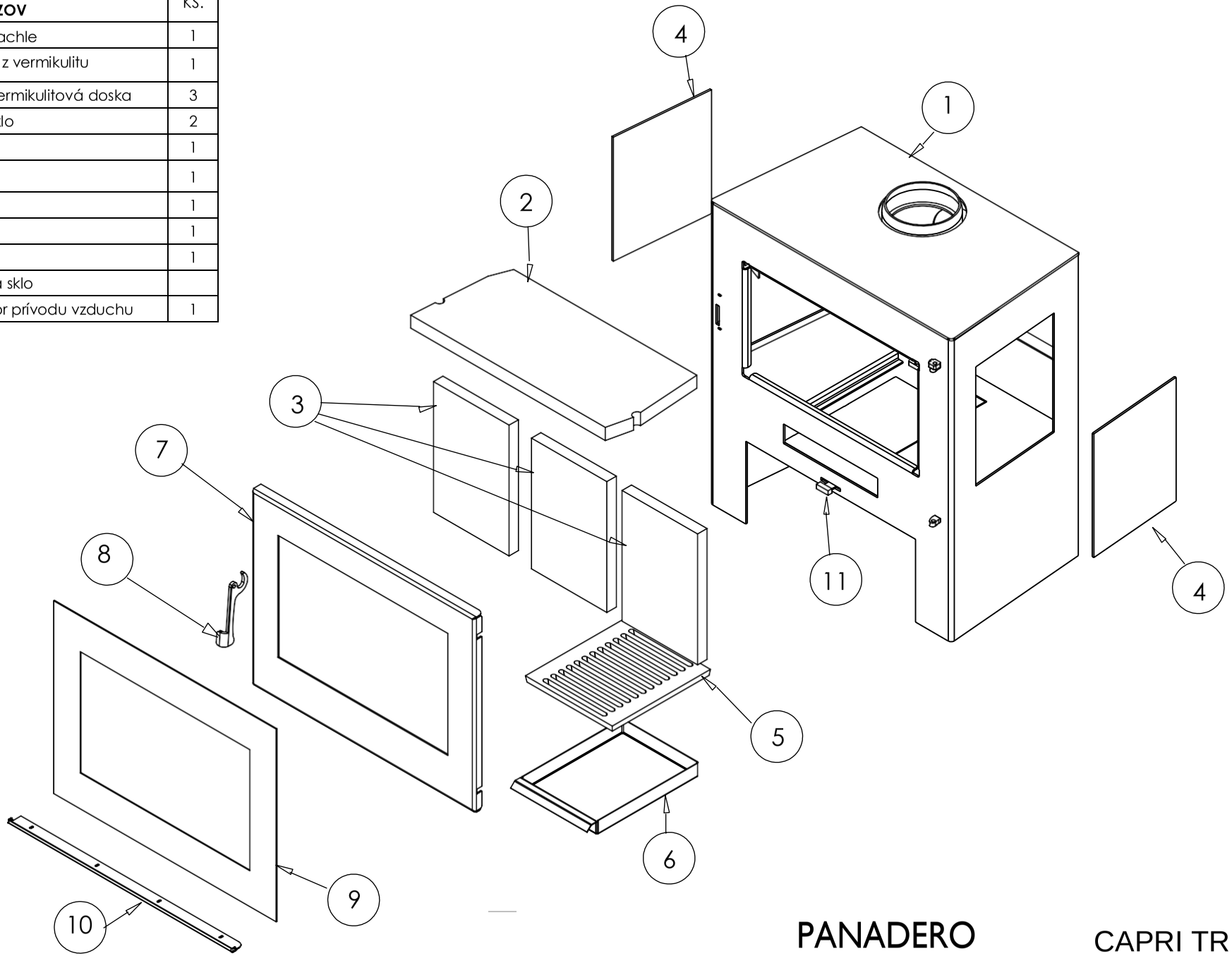

PANADERO

CAPRI TRIV

HIJO DE MIGUEL PANADERO

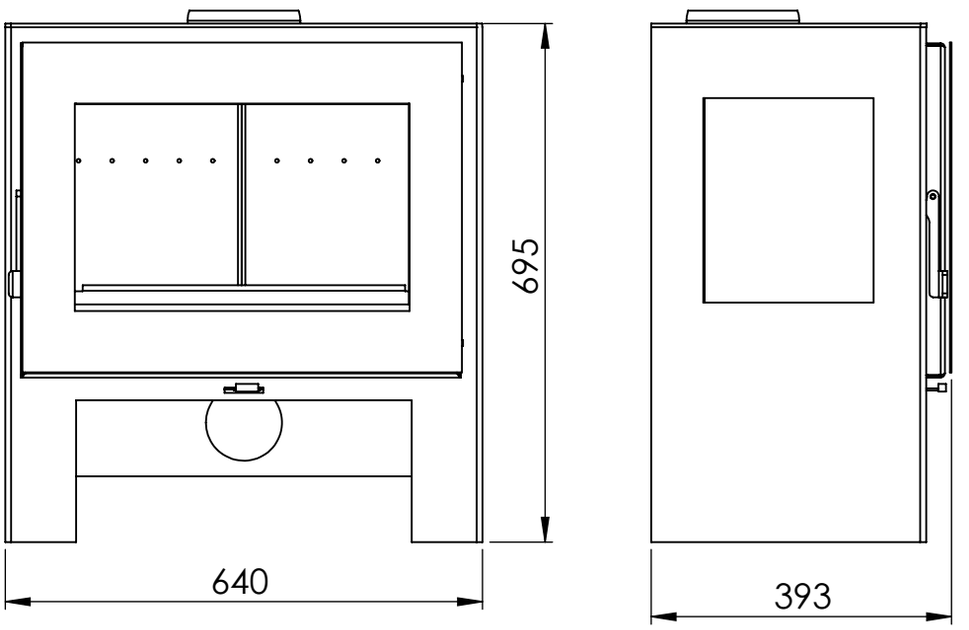
695
640
393

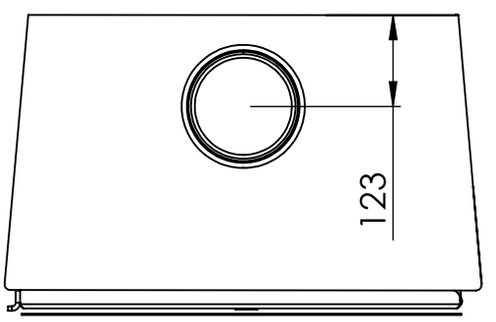
123

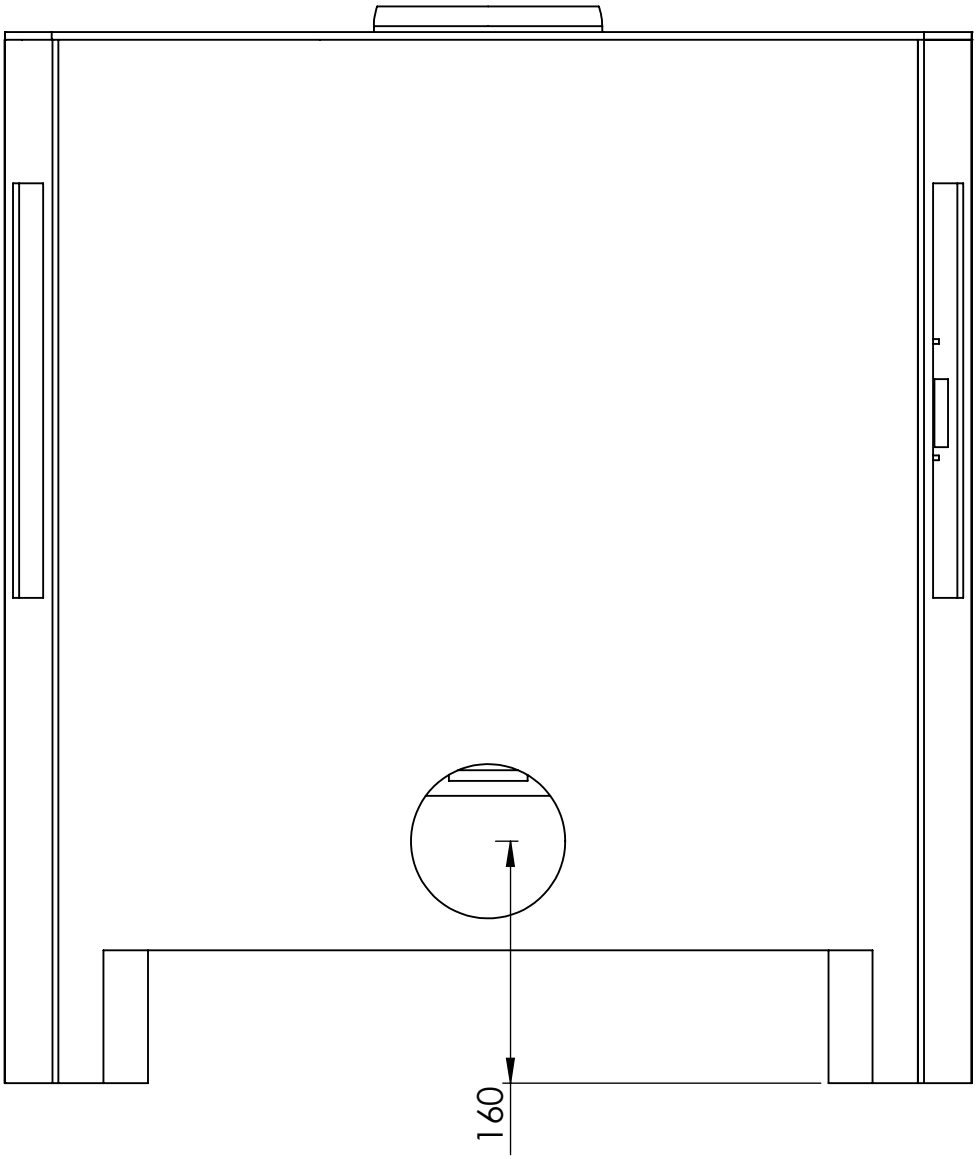

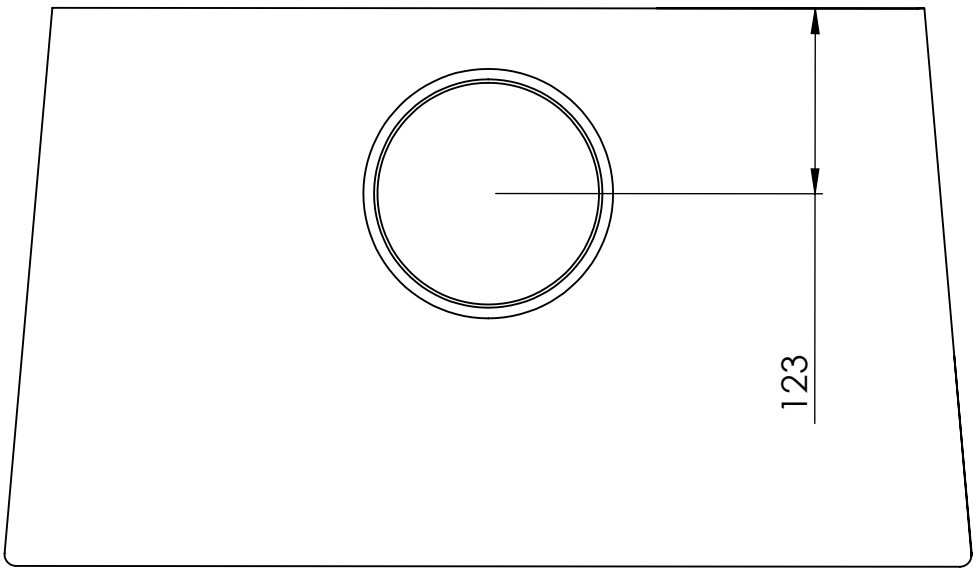

I0502-1

PANADERO

PROHLÁŠENÍ O VLASTNOSTECH

Č. 18455

1. *Název výrobku, typ, identifikace*
   - KAMNA NA DŘEVO
     - CAPRI 3V Ecodesign
2. *Účel použití výrobku podle technické specifikace:*
   - DOMÁCÍ KAMNA NA TUHÁ PALIVA PRO VYTÁPĚNÍ OBYTNÝCH MÍSTNOSTÍ
3. *Jméno a adresa výrobce:*
   - PANADERO AB S.L.
   - P.I. CAMPOLLANO AVENIDA 5ª, 13-15, 02007 ALBACETE, Španělsko
4. *Systém posouzení a ověřování stálosti vlastností:*
   - SISTÉM 3
5. *Oznámený subjekt:*
   - *Jméno a číslo:* CTIF; č. 1677
   - *Provedený úkol:* zkoušení výrobku v souladu s EN 13240:2001 & A2:2004
   - *Systém evaluace:* Systém 3
   - *Vydaný doklad a datum vydání:* T TD 4799; TD 4799 P; 08/07/2019
6. *Ohlášené vlastnosti:*

Základní vlastnosti	Hodnoty	Harmonizovaná technická specifikace
Nominální výkon	5,9 kW	EN 13240:2001 & A2:2004
Účinnost	77 %	EN 13240:2001 & A2:2004
Koncentrace CO při 13% O_2	0.10 %	EN 13240:2001 & A2:2004
Koncentrace prachu při 13 % O_2	30 mg/Nm^3	EN 13240:2001 & A2:2004
Minimální vzdálenost od hořlavých materiálů	80 cm	EN 13240:2001 & A2:2004
Typ paliva	Dřevo a brikety	EN 13240:2001 & A2:2004

7. *Podepsáno jménem výrobce*:

Miguel Panadero Denia, Majitel

Podpis:

Místo a datum vydání:

Albacete, 08/07/2019

PANADERO

PROHLÁŠENÍ O VLASTNOSTECH

Č. 18455

1. *Název výrobku, typ, identifikace*
   - KAMNA NA DŘEVO
     - CAPRI 3V Ecodesign
2. *Účel použití výrobku podle technické specifikace:*
   - DOMÁCÍ KAMNA NA TUHÁ PALIVA PRO VYTÁPĚNÍ OBYTNÝCH MÍSTNOSTÍ
3. *Jméno a adresa výrobce:*
   - PANADERO AB S.L.
   - P.I. CAMPOLLANO AVENIDA 5ª, 13-15, 02007 ALBACETE, Španělsko
4. *Systém posouzení a ověřování stálosti vlastností:*
   - SISTÉM 3
5. *Oznámený subjekt:*
   - *Jméno a číslo:* CTIF; č. 1677
   - *Provedený úkol:* zkoušení výrobku v souladu s EN 13240:2001 & A2:2004
   - *Systém evaluace:* Systém 3
   - *Vydaný doklad a datum vydání:* T TD 4799; TD 4799 P; 08/07/2019
6. *Ohlášené vlastnosti:*

Základní vlastnosti	Hodnoty	Harmonizovaná technická specifikace
Nominální výkon	5,9 kW	EN 13240:2001 & A2:2004
Účinnost	77 %	EN 13240:2001 & A2:2004
Koncentrace CO při 13% O_2	0.10 %	EN 13240:2001 & A2:2004
Koncentrace prachu při 13 % O_2	30 mg/Nm^3	EN 13240:2001 & A2:2004
Minimální vzdálenost od hořlavých materiálů	80 cm	EN 13240:2001 & A2:2004
Typ paliva	Dřevo a brikety	EN 13240:2001 & A2:2004

7. *Podepsáno jménem výrobce*:

Miguel Panadero Denia, Majitel

Podpis:

Místo a datum vydání:

Albacete, 08/07/2019

HIJO DE MIGUEL
PANADERO
P.I. CAMPOLLANO
AVENIDA 5ª, 13-15
02007 ALBACETE - SPAIN
Telf.: (+34) 967 59 24 00
Fax: (+34) 967 59 24 10
panadero@panadero.com