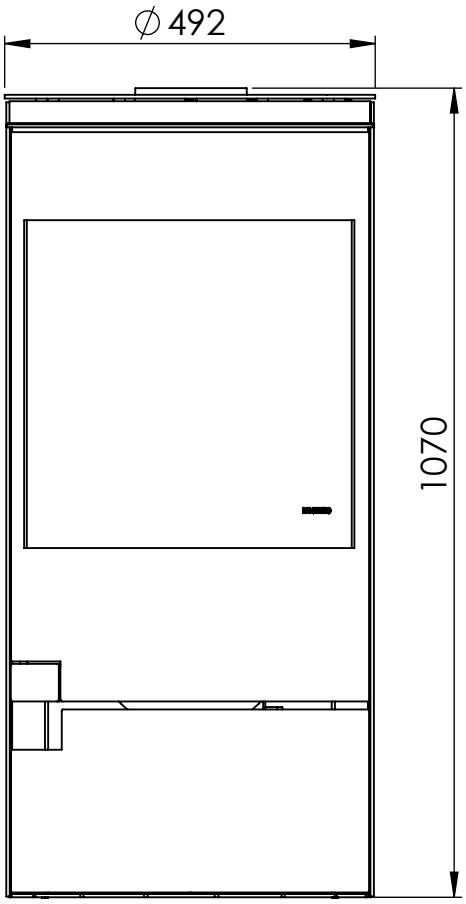
∅492
1070

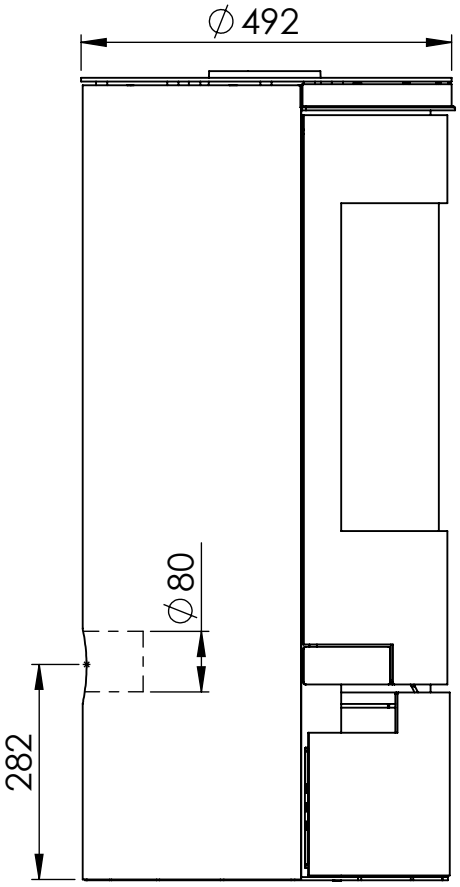
∅492
∅80
282

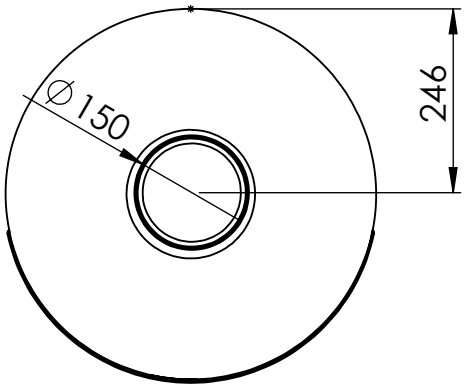
∅150
246